ИНСТРУКЦИЯ ПО СБОРКЕ

Стеллаж "Скандика" С-04

Габаритные размеры
Ширина: 802 мм
Высота: 1300 мм
Глубина: 400 мм
Максимальная нагрузка
на ящик - 5 кг,
на вязку - 10 кг

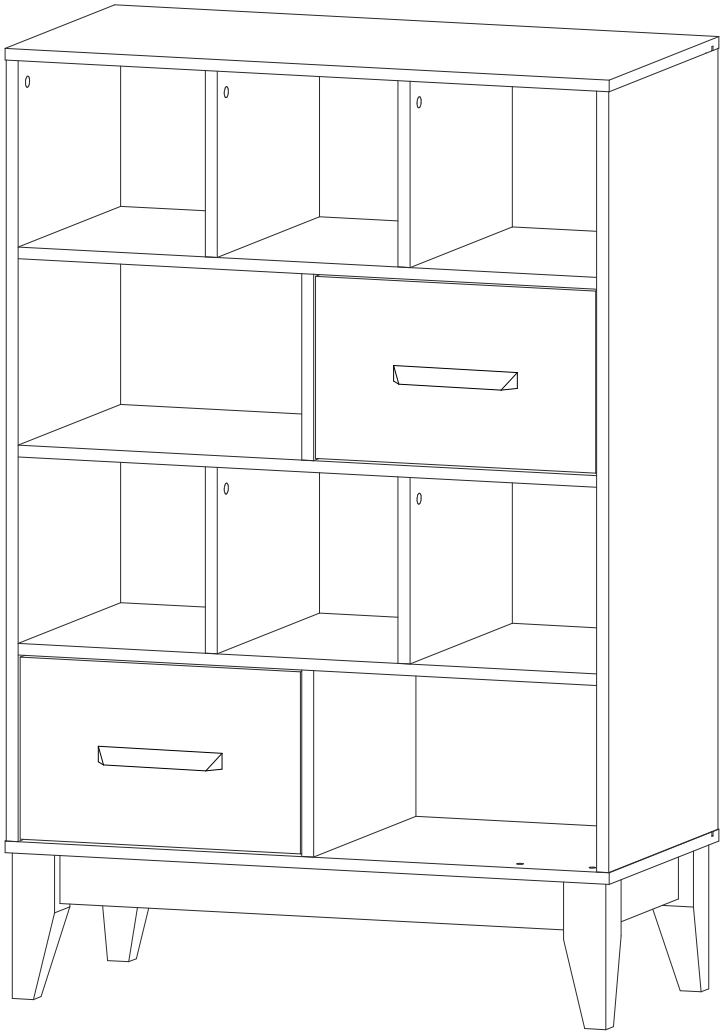

EAC	**Стеллаж "Скандика" С-04**	BTS МЕБЕЛЬНАЯ КОМПАНИЯ
		Срок службы изделия - 5 лет Срок гарантии - 24 месяца
Соответствует требованиям ТР ТС 025/2012 Дата изготовления_____	Производитель в соответствии с буквой ООО «МК БТС», г. Пенза, ул. Рябова, стр. 9, помещ. 10, литера А	

Переходите по QR-коду для просмотра видеоинструкции сборки изделия

ОБЩИЕ ТЕХНИЧЕСКИЕ УКАЗАНИЯ

Настоятельно рекомендуем перед началом сборки внимательно ознакомиться с данной инструкцией, проверить наличие всех деталей и фурнитуры согласно комплектовочным ведомостям, убедиться в их качестве (отсутствие царапин, сколов, вмятин и т.д.) т.к. претензии по количеству комплектующих и качеству изделия после сборки не принимаются.

Сборку советуем производить вдвоём на ровной поверхности, в качестве подкладочного материала рекомендуем использовать гофрокартон от упаковок.

Производитель оставляет за собой право вносить изменения, не нарушающие внешнего вида и габаритных размеров изделия (замена крепёжной фурнитуры, ножек, ручек и т. д. на аналоги).

Правила эксплуатации

Для длительного сохранения эксплуатационных и эстетических качеств мебели необходимо соблюдать следующие правила по уходу за мебелью во время ее эксплуатации.

- эксплуатировать мебель в сухом, проветриваемом помещении с температурой воздуха от +10 С до +40 С и влажностью воздуха не более 70%;
- в процессе эксплуатации мебели возможно ослабление крепежной фурнитуры - необходимо ее поправлять;
- при эксплуатации изделий имеющие декоративные решения в виде стекла или зеркал необходимо помнить, что эксплуатация стекла и зеркал с трещиной сопряжено с риском получения травм. Следует немедленно заменить стекло/зеркало при появлении трещин;
- не допускать скопления влаги на поверхностях изделия во избежание набухания щитов и отклейки кромок;
- беречь поверхности от механических повреждений, не допускать повреждения защитного слоя УФ-печати и воздействия высоких температур;
- протирать изделия влажной мягкой тканью (на УФ-печати применять микрофибру для зеркал), также возможно мыть с легким мыльным раствором с последующей протиркой насухо. Запрещено применение абразивных порошков и жестких металлических щеток.
- Запрещено использование агрессивных средств очистки, таких как растворители, бензин, обезжиривающие средства, содержащие кислоты, спирты и соли, моющие средства типа «Мистер Мускул», «Fairy» и т.д.

Гарантийные обязательства

Изготовитель гарантирует соответствие мебели требованиям ГОСТ 16371-2014, ТР ТС 025/2012 при соблюдении условий транспортировки, хранения, сборки (для мебели, поставляемой в разобранном виде), эксплуатации.

Срок службы изделия - 5 лет (при соблюдении условий эксплуатации мебели).

Гарантийный срок эксплуатации мебели - 24 месяца.

Фурнитура

Навес L-образный 2 шт. U	Евровинт 6x50 32 шт. A	Евроключ 1 шт. Z	Заглушка для эксцентрика 36 шт. E	Заглушка для евровинта 26 шт. B	Шкант 8*30 8 шт. M
Ножка-опора 4 шт. F	Фетровая накладка 4 шт. P	Шуруп 4x16 89 шт. H	Направляющие шариковые 350 мм 2 шт. O	Ручка 2 шт. R	Эксцентриковая стяжка 48 шт. C
Фиксатор ЛДВП 24 шт. X	Краб (для гвоздя) 15 шт. Q				

Внимание! ножки-опоры в кол-ве 4 шт. находятся в отдельной упаковке.

Инструменты

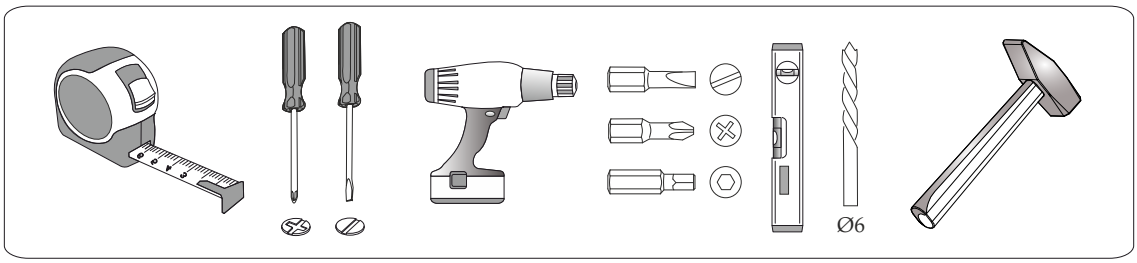

Спецификация материалов					
Поз	Наименование	Длина, мм	Ширина, мм	Кол-во, шт	Упак
1	Крышка верхняя	802	400	1	2
2	Крышка нижняя	802	400	1	2
3	Боковина правая	1068	399	1	1
4	Боковина левая	1068	399	1	1
5	Вязка	768	374	1	2
6	Вязка	768	374	2	2
7	Перегородка	255	373	1	1
8	Перегородка	255	373	4	1
9	Перегородка	255	373	1	1
10	Боковина ящика правая	350	160	2	1
11	Боковина ящика левая	350	160	2	1
12	Вязка ящика	318	160	2	1
13	Планка	676	70	2	1
14	Планка	264	70	2	1
15	Фасад	372	249	2	1
16	ЛДВП	778	269	4	2
17	ЛДВП	346	354	2	2

ПОРЯДОК СБОРКИ

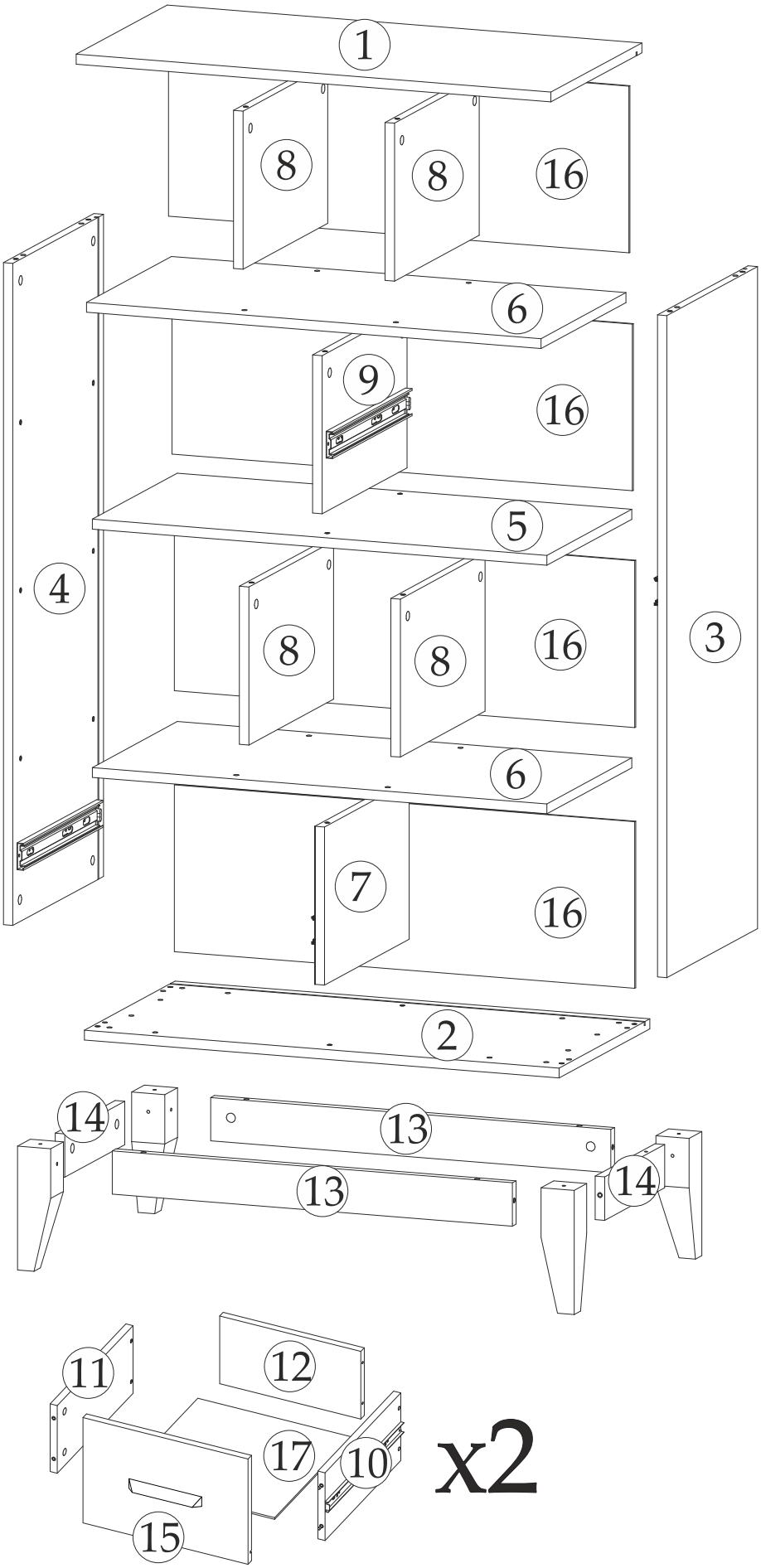

1

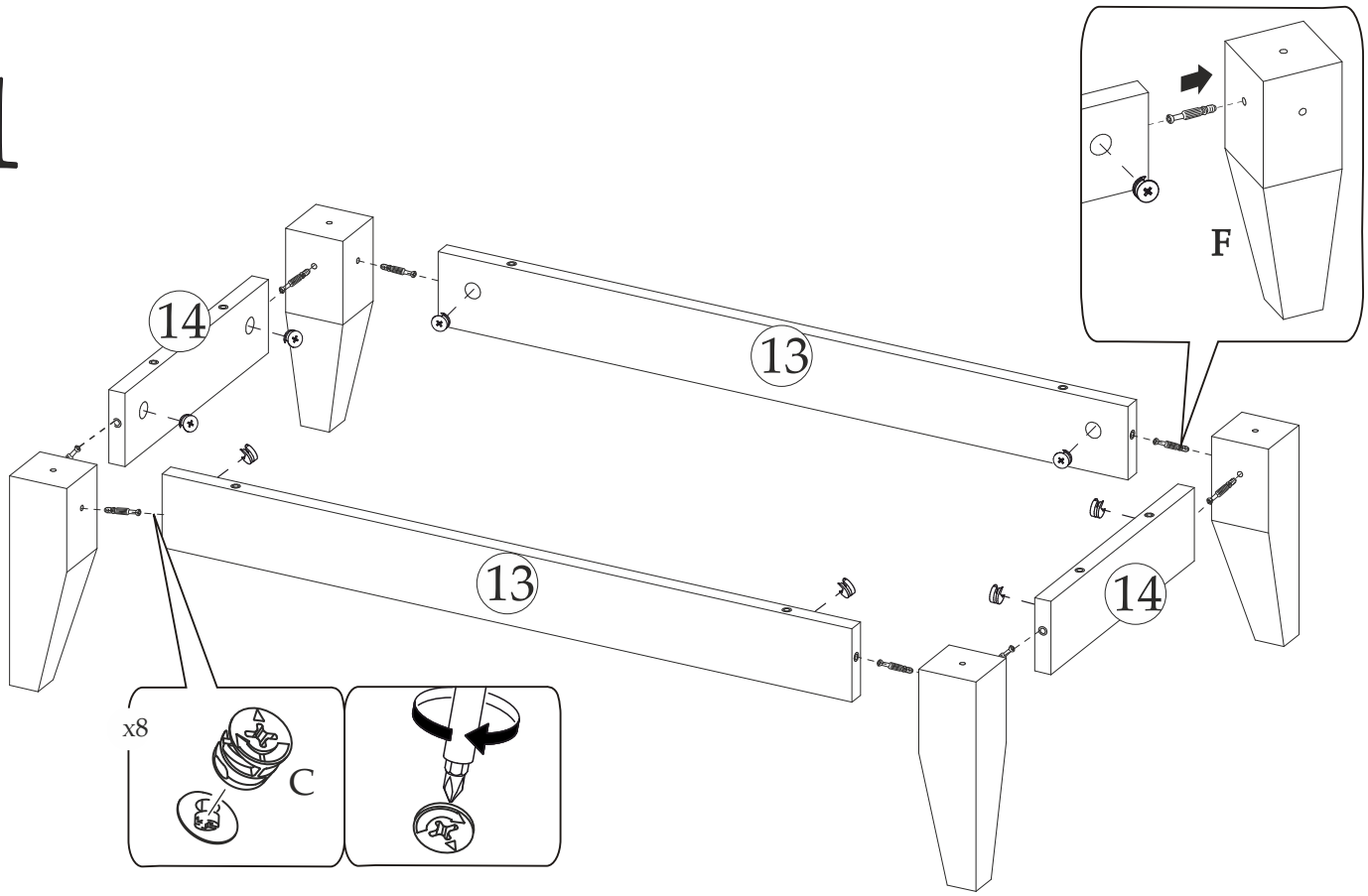

2

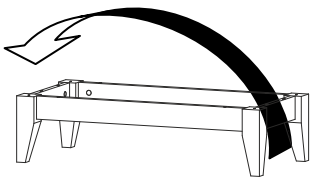

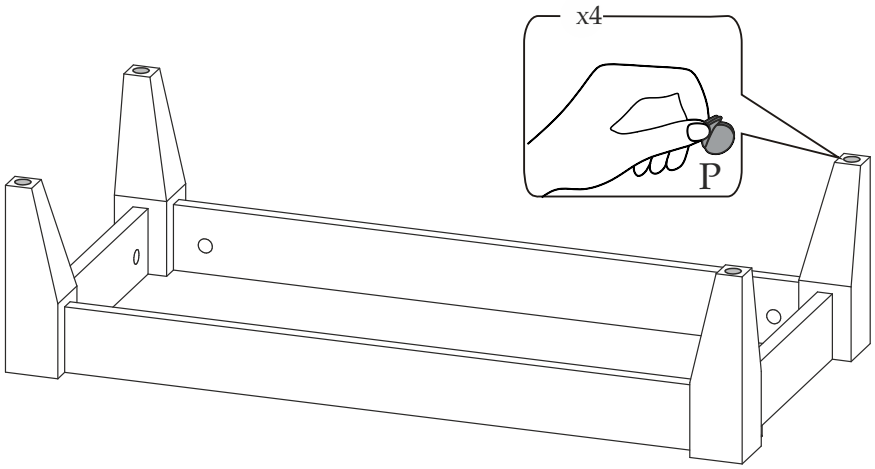

3

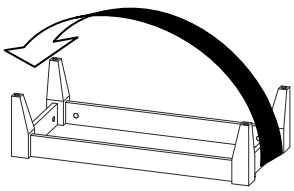

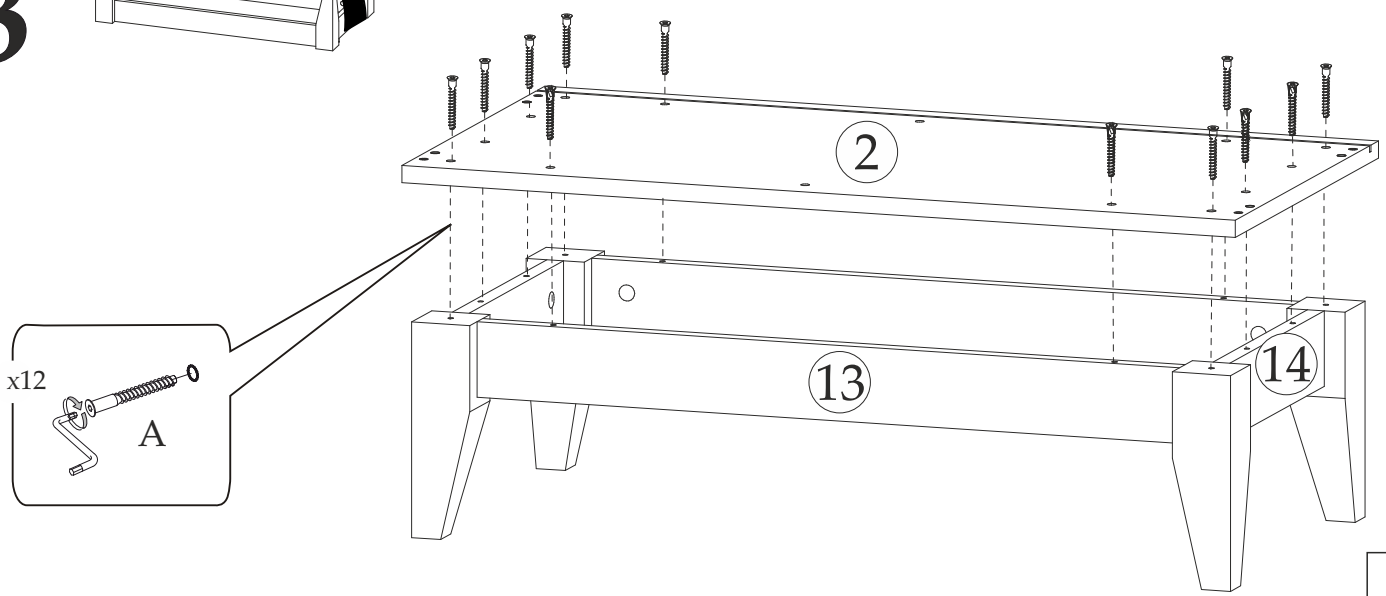

4

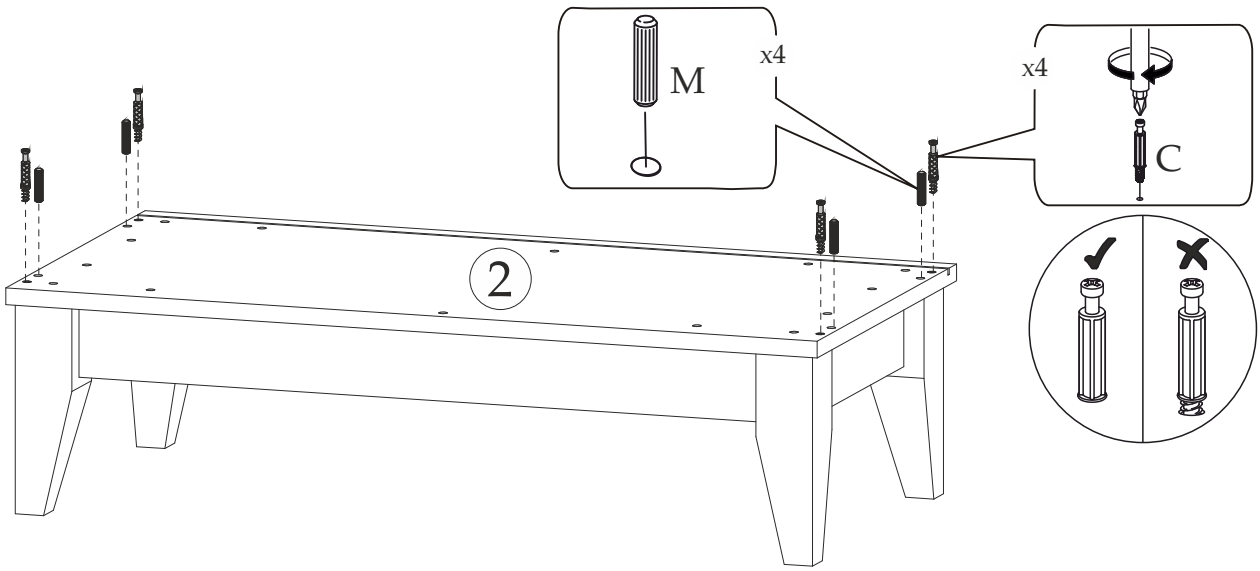

5

Перед установкой разобрать направляющие

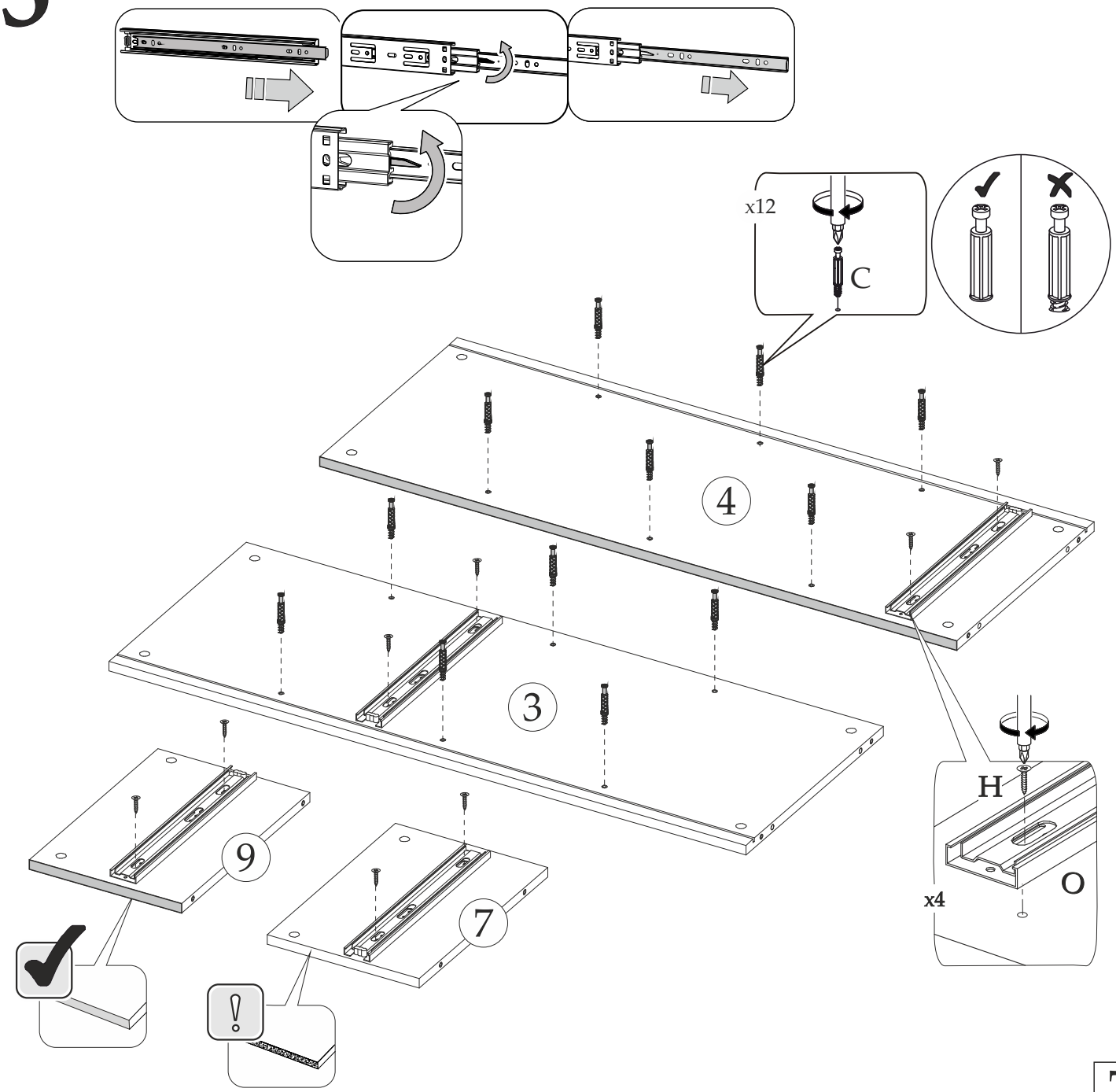

6

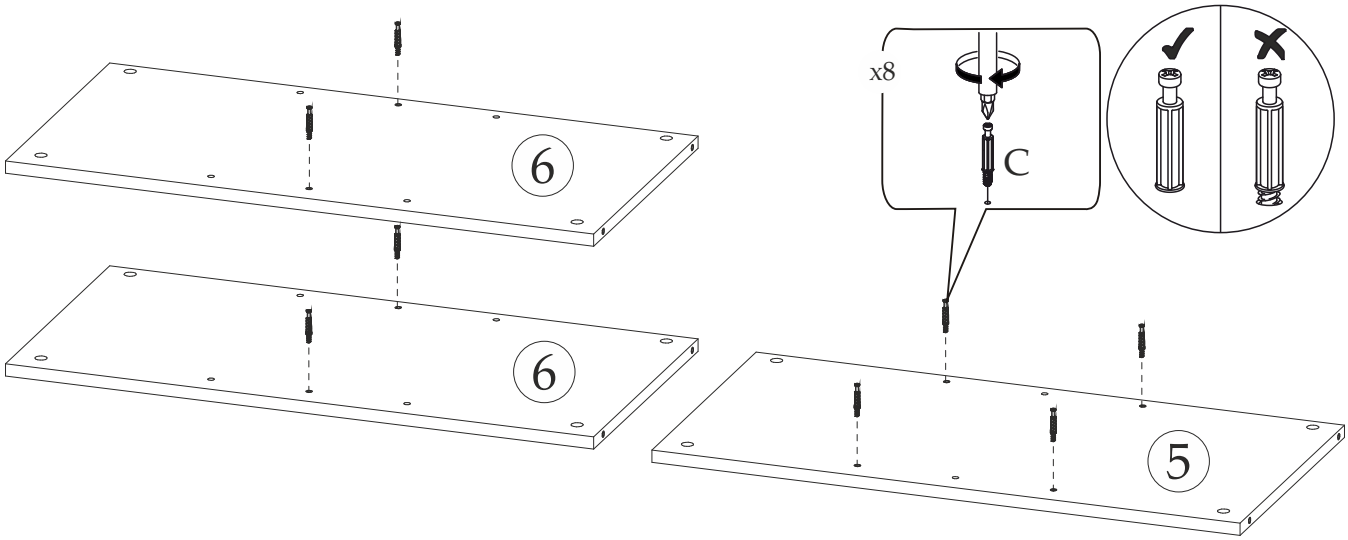

7

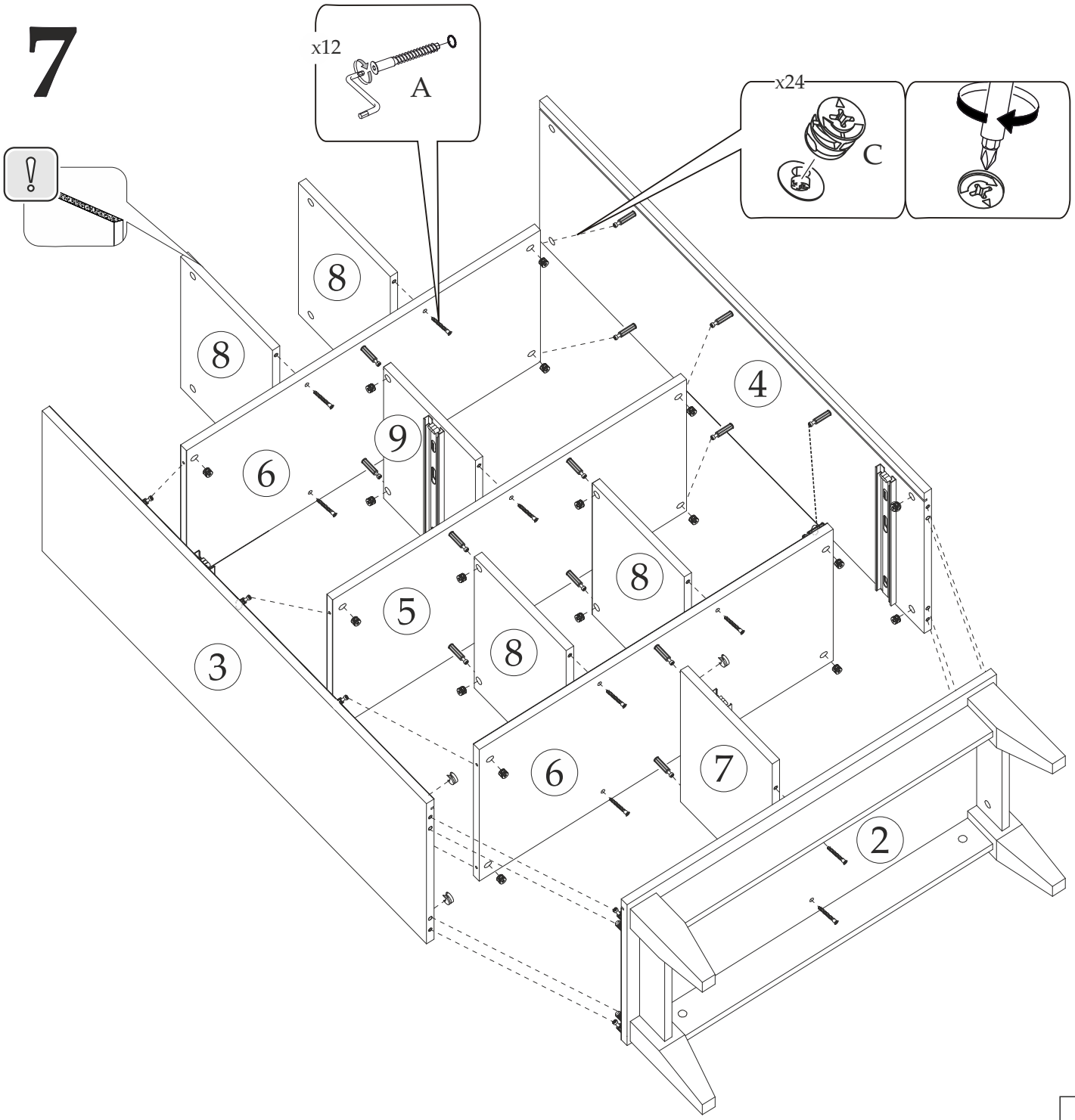

8

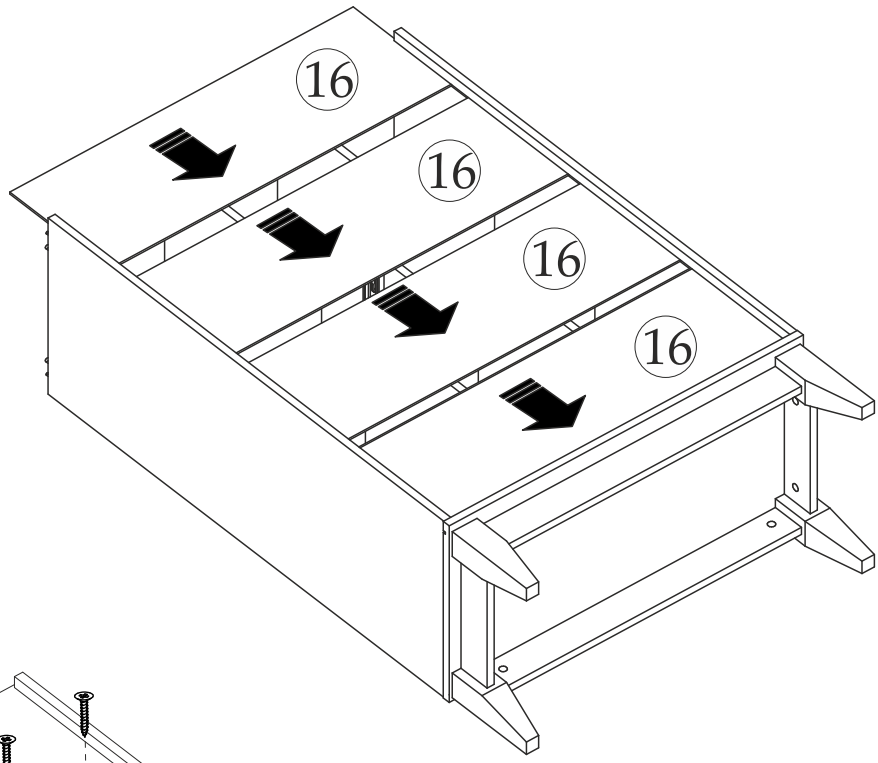

9

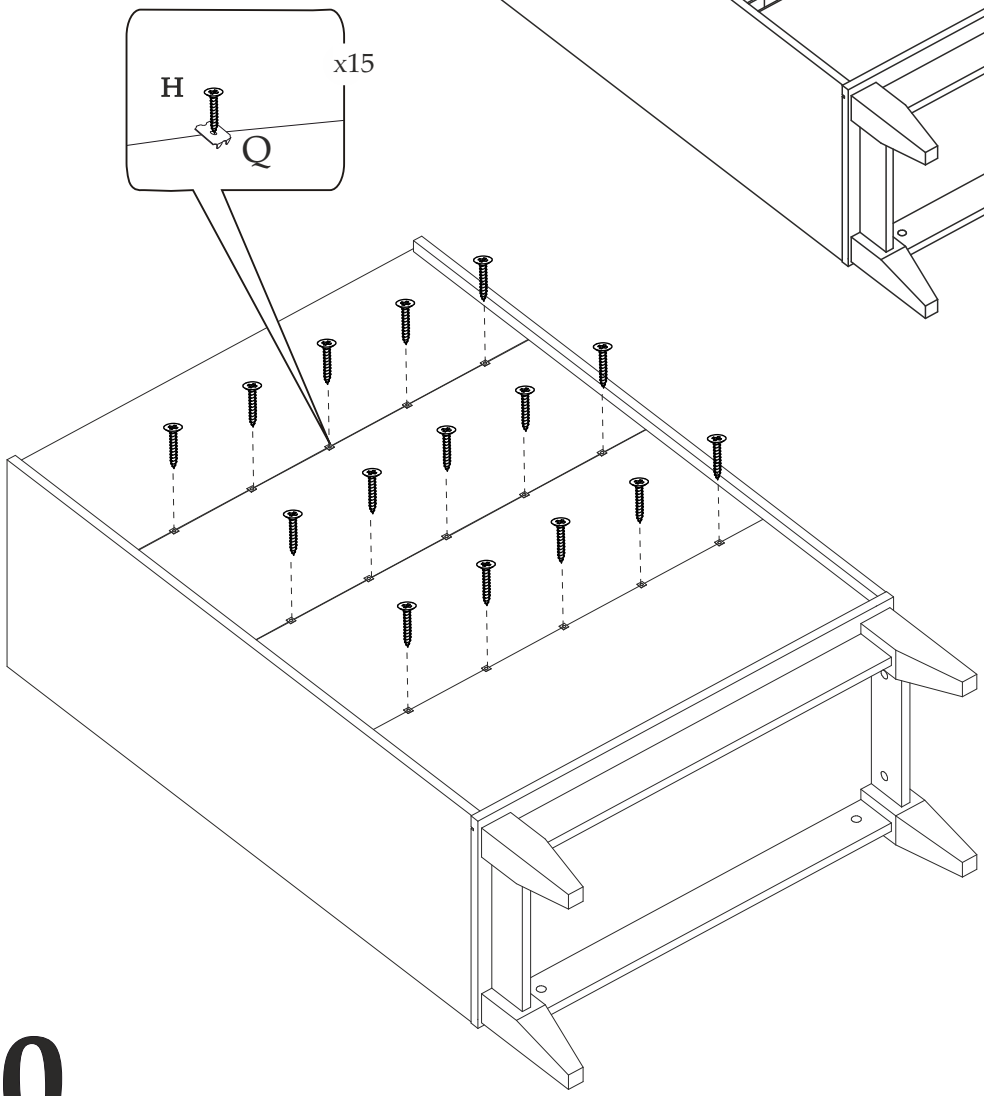

10

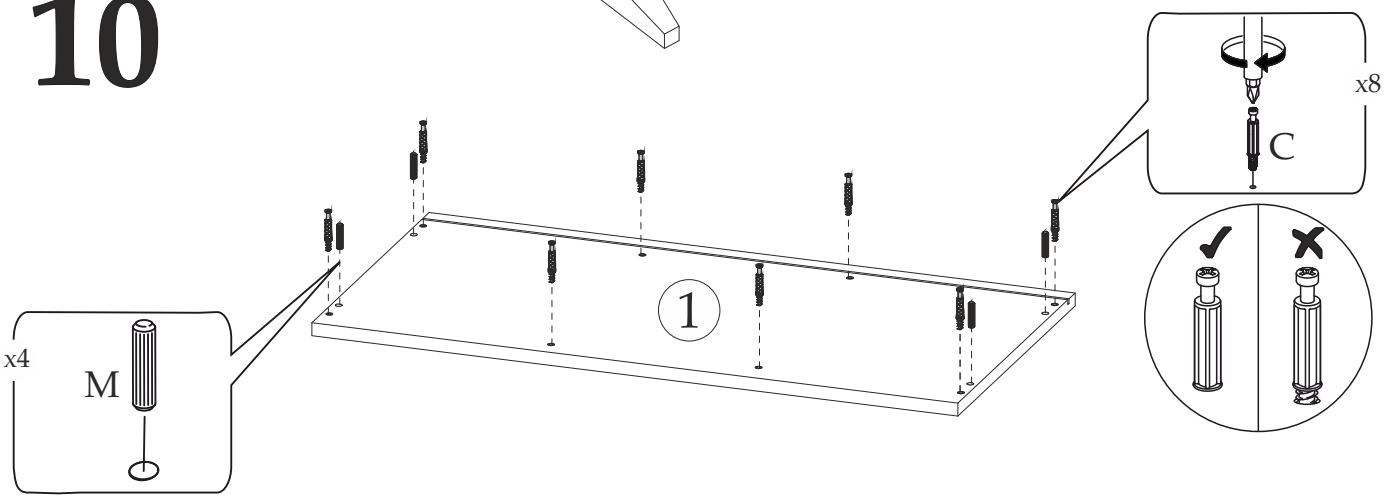

11

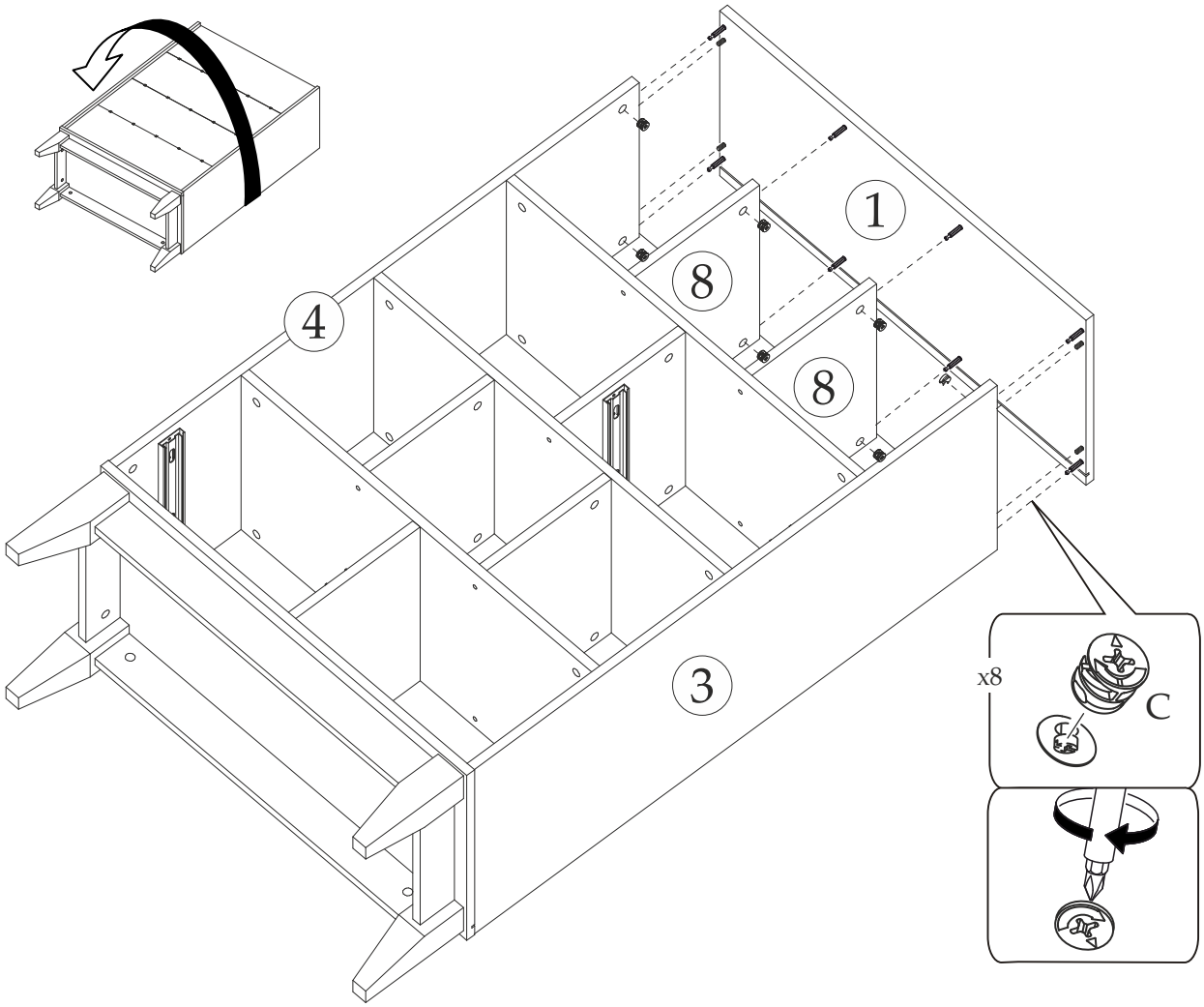

12

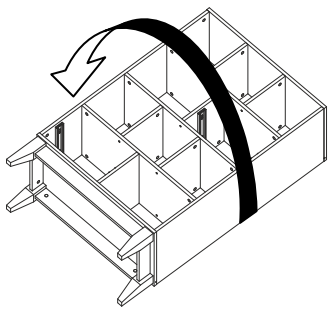

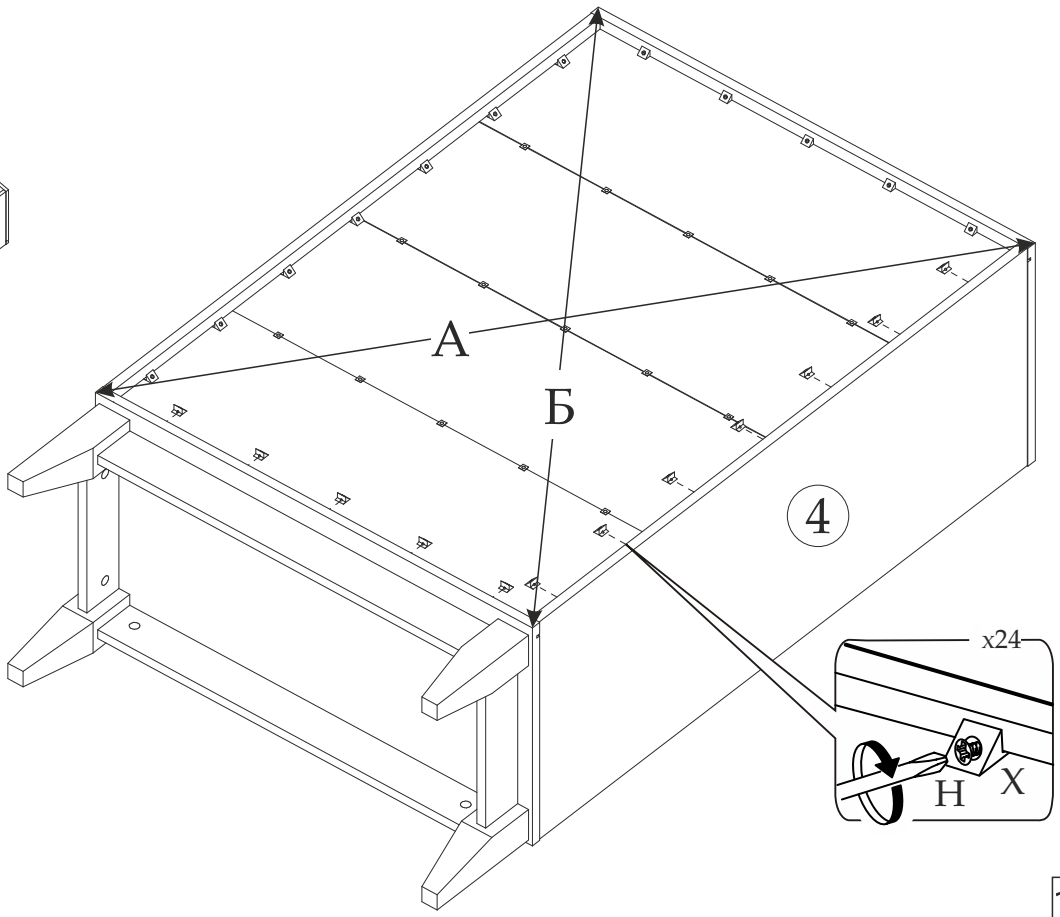

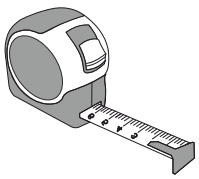

А=Б

13 x2

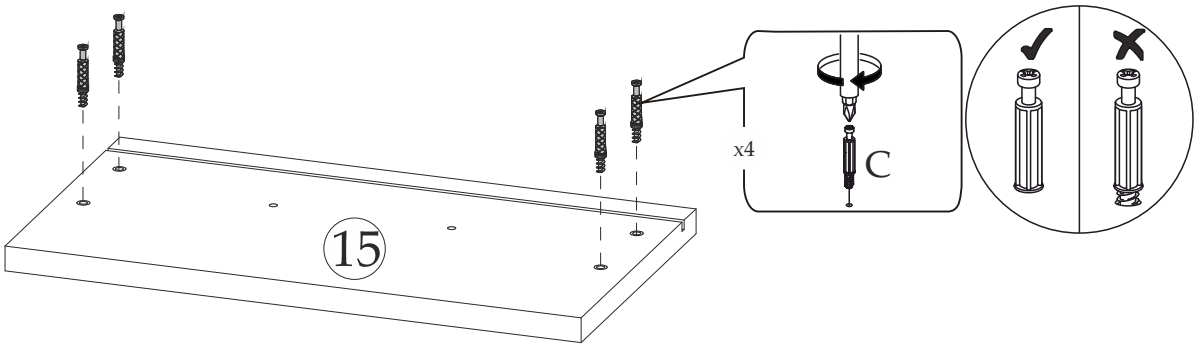

14 x2

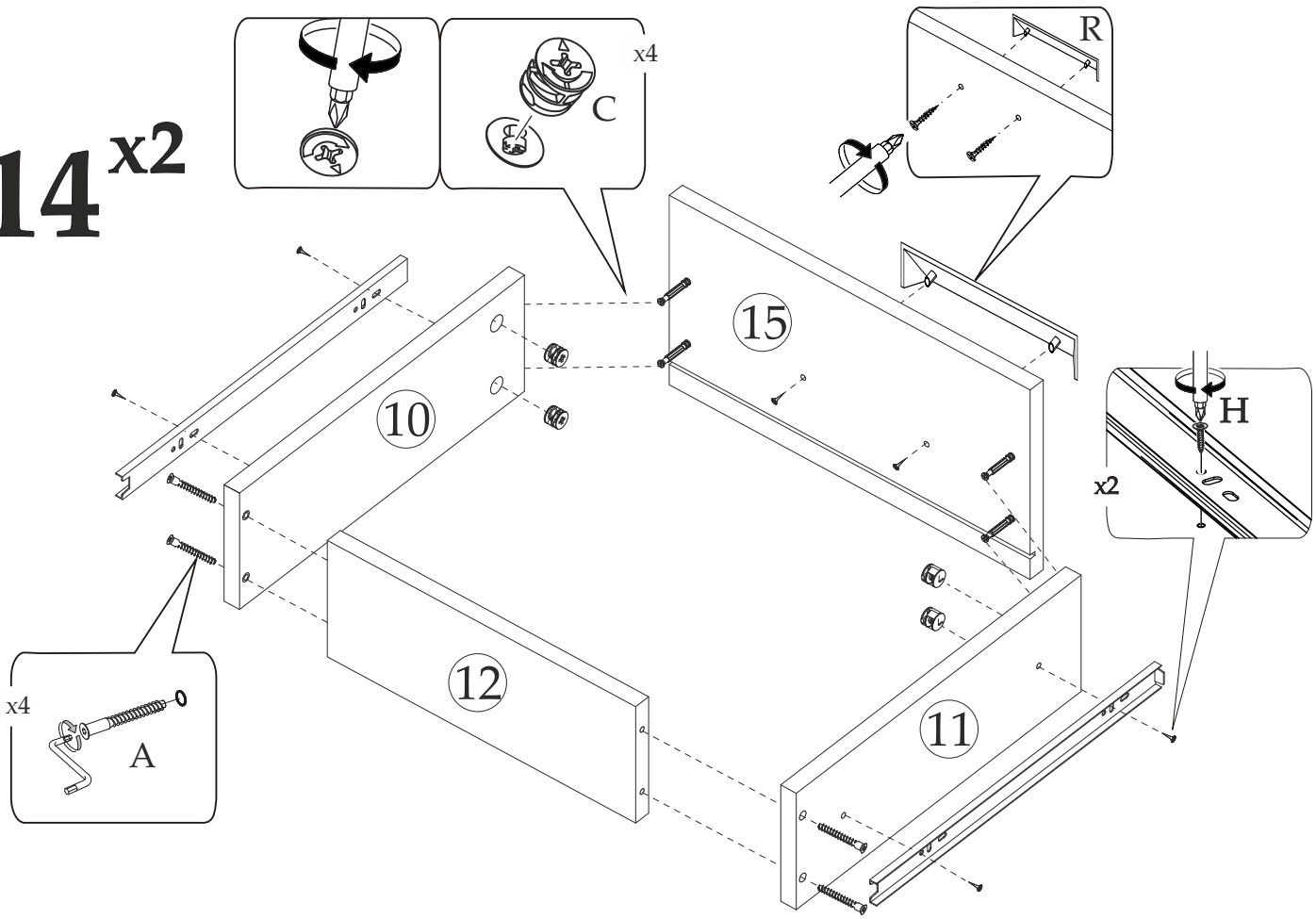

15 x2

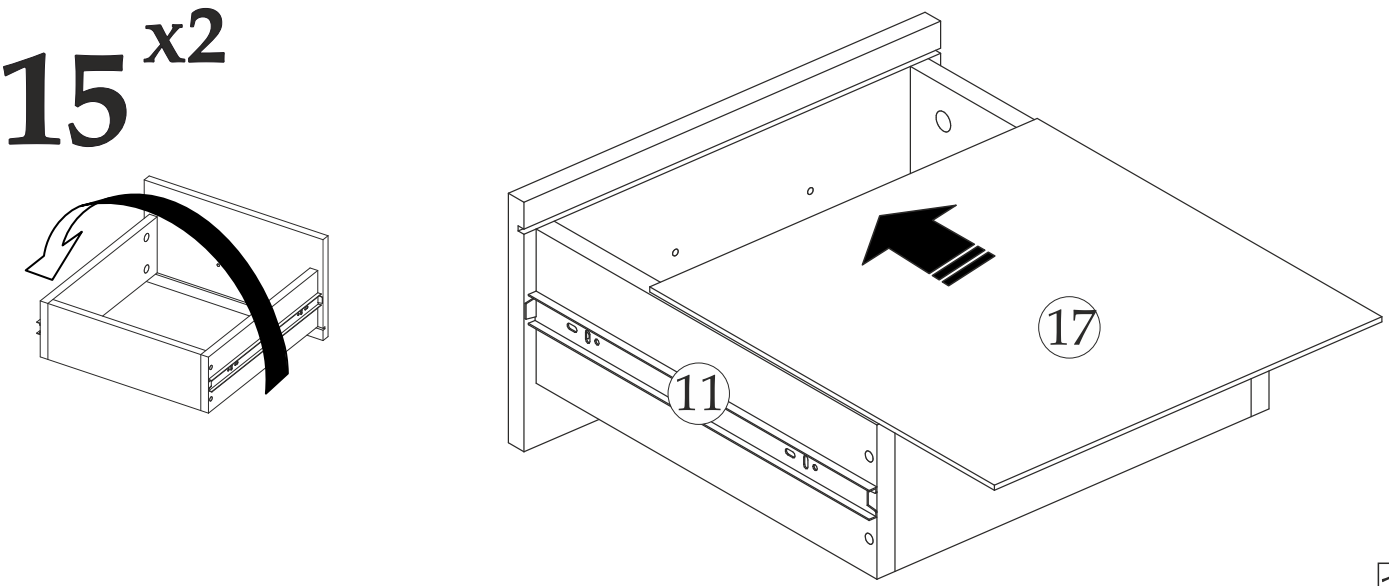

16 x2

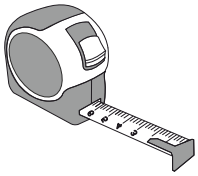

А=Б

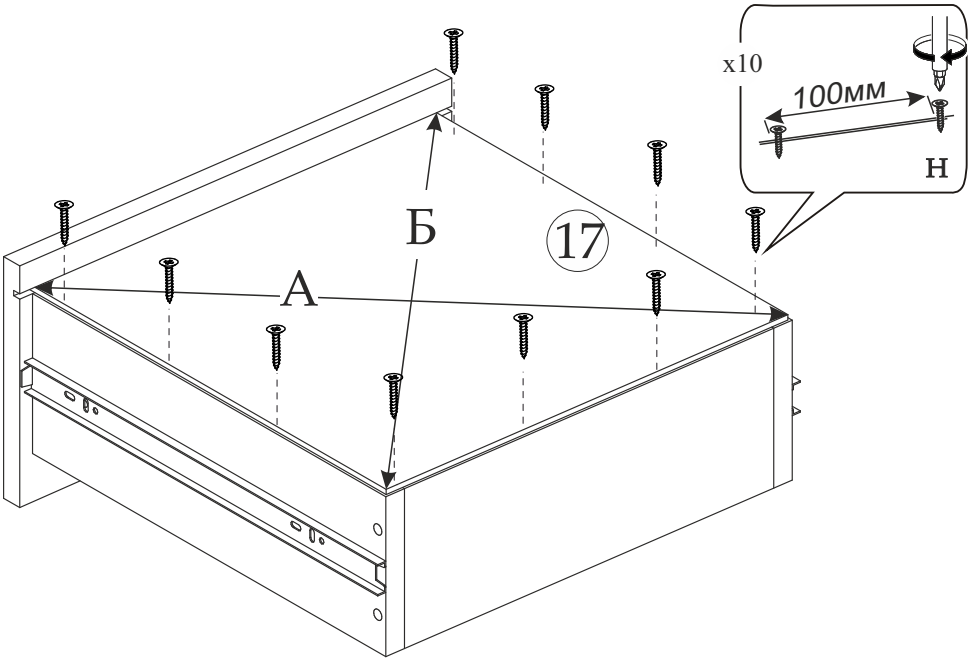
x10
100мм
Н
Б
17
А

17

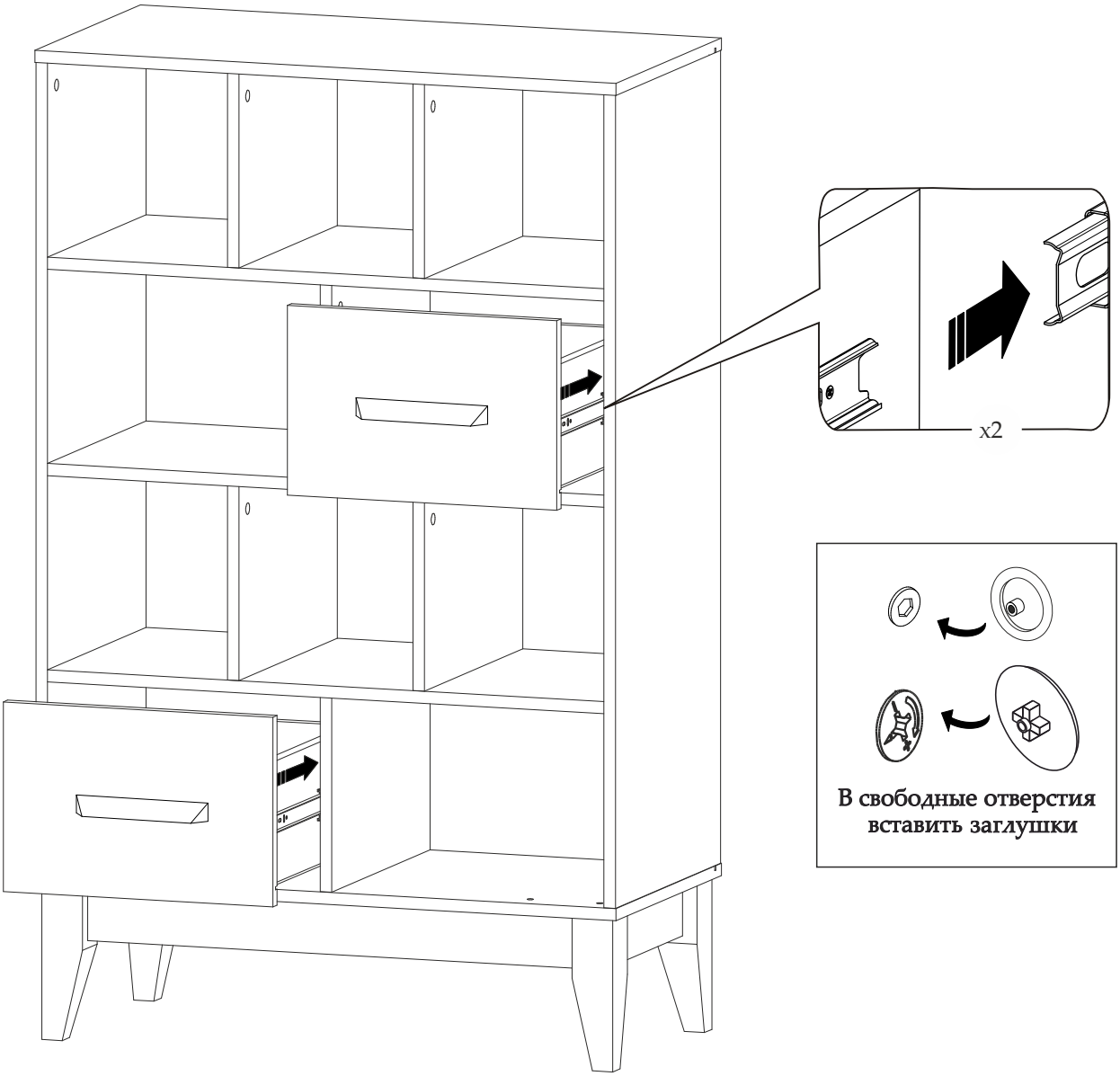
x2
В свободные отверстия
вставить заглушки

Рекомендуем закрепить мебель к стене!

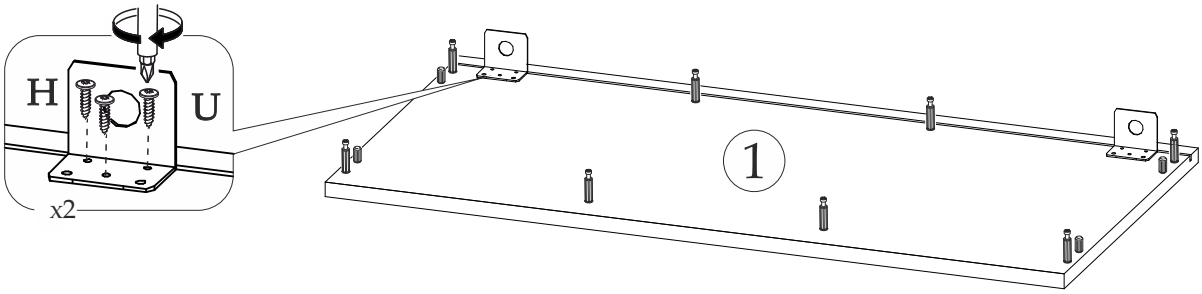

Уважаемый покупатель!

Выражаем Вам искреннюю благодарность за выбор нашей мебели!